Разрез 1-1

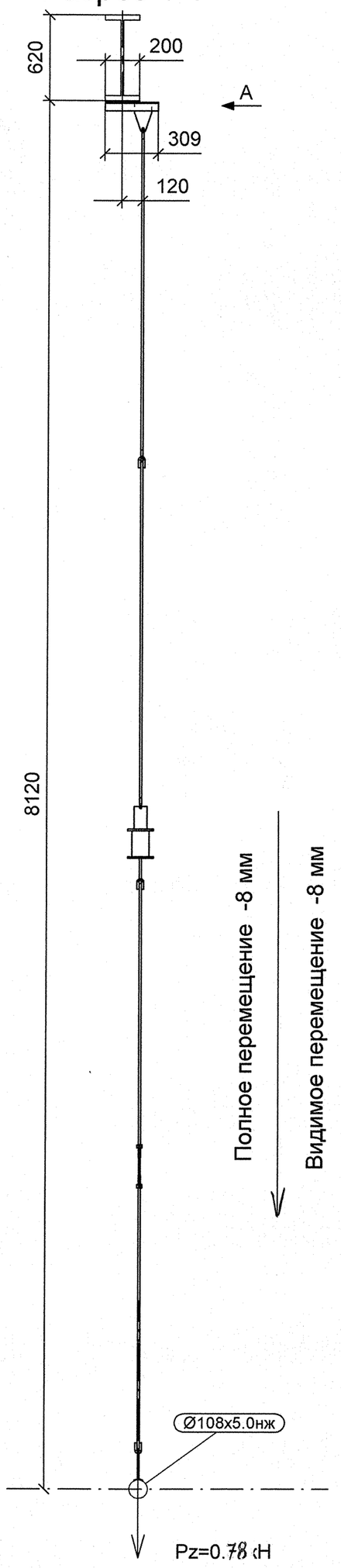

А

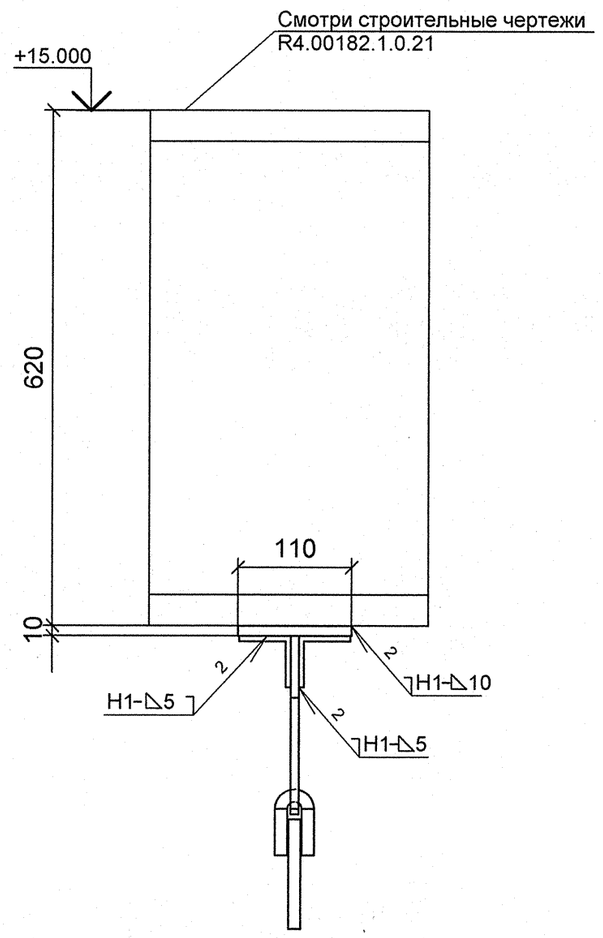

План расположения опоры

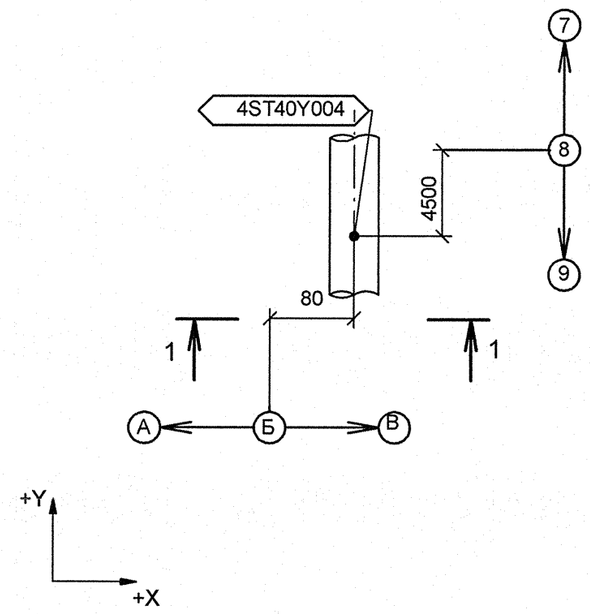

Изометрический вид

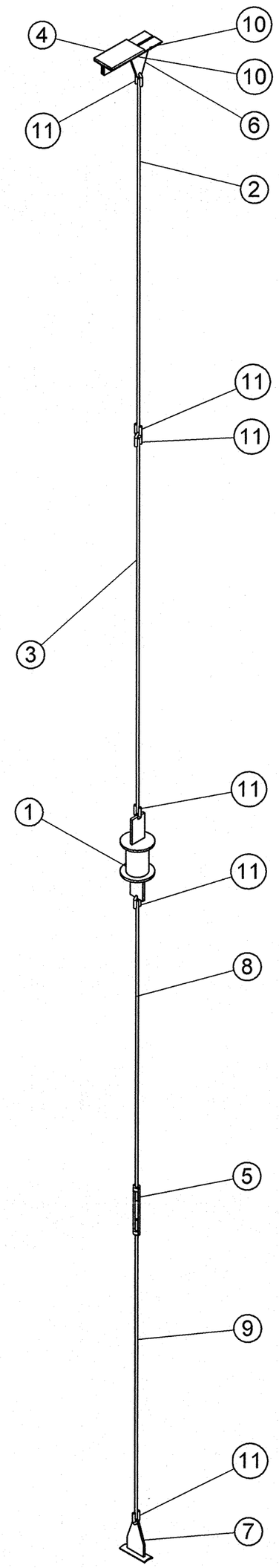

Спецификация деталей

Поз.	Обозначение	Наименование	Кол	Материал	Масса, кг ед.	Масса, кг общ.	Примечание
1	14 ОСТ 34-10-743-93	БЛОК ПРУЖИННЫЙ	1	СБОРНЫЙ	8.60	8.60	
2	ГОСТ 2590-2006	КРУГ 12 - В, L = 1991, обрезать на монтаже до L = 1891	1	20-б ГОСТ 1050-88	1.77	1.77	
3	ГОСТ 2590-2006	КРУГ 12 - В, L = 2000	1	20-б ГОСТ 1050-88	1.78	1.78	
4	ГОСТ 19903-74	ЛИСТ Б-ПН-10х200х110	1	Ст3сп5 ГОСТ 14637-89	1.73	1.73	
5	1-01 ОСТ 34-10-739-93	МУФТА	1	20 ГОСТ 1050-88	0.70	0.70	
6	1-01 ОСТ 34-10-733-93	ПРОУШИНА	1	ЛИСТ Б-ПН-8 ГОСТ 19903-74 20-3-Т ГОСТ 1577-93	0.80	0.80	
7	08 ОСТ 34-10-733-93	ПРОУШИНА С НАКЛАДКОЙ 108 К	1	СБОРНЫЙ	1.04	1.04	
8	ПО ТИПУ 3 ОСТ 34-10-739-93	ТЯГА С ЛЕВОЙ РЕЗЬБОЙ М12-8g, L = 1600	1	КРУГ 12 - В ГОСТ 2590-2006 20-а ГОСТ 1050-88	1.41	1.41	
9	ПО ТИПУ 3 ОСТ 34-10-739-93	ТЯГА С ПРАВОЙ РЕЗЬБОЙ М12-8g, L = 1600	1	КРУГ 12 - В ГОСТ 2590-2006 20-а ГОСТ 1050-88	1.41	1.41	
10	ГОСТ 8509-93	УГОЛОК 50Х50Х5, L = 309 мм	2	Ст3сп5 ГОСТ 535-2005	1.17	2.33	
11	1-01 ОСТ 34-10-729-93	УШКО	6	КРУГ 12-В ГОСТ 2590-2006 20-а ГОСТ 1050-88	0.12	0.72	
	ГОСТ 2246-70	ПРОВОЛОКА		СВ-08Г2С	-	-	
	ГОСТ 9467-75	ЭЛЕКТРОДЫ		УОНИИ 13/45	-	-	
					Итого:	22.28	

1 Привязку опоры смотри чертеж R4.ST10.3010.012.01.00.004 (R4.00202.1.0.12 лист 11).
2 Сварку производить по ГОСТ 5264-80.
3 Сварку опоры с трубопроводом производить по ОСТ 34-10-724-93.
4 Сварка тяги с ушком смотри ОСТ 34-10-723-93.
5 Отметка трубопровода подлежит уточнению в соответствии с уклоном трубопровода.
6 Деталь поз. 2 обрезать на монтаже до размеров, указанных на чертеже, с уточнением по месту.
7 Pz - максимальная нагрузка на опору.
8 Изготовить один комплект.

Номер	Характеристика пружины: табличные данные — Доп.раб. Нагрузка Pmax, кН	Прогиб при Pmax Lmax, мм	Высота пружины в св. сост Но, мм	при установке — Высота пружины Нмонт, мм	Нагрузка на пружину Рмонт, кН	в раб. состоянии — Высота пружины Нраб, мм	Нагрузка на пружину Рраб, кН	в хол. состоянии — Высота пружины Нхол, мм	Нагрузка на пружину Рхол, кН
4ST40Y004	2.730	70	151	139	0.47	131	0.780	139	0.47

АРХИВНЫЙ ЭКЗЕМПЛЯР

Изм.	Кол.уч.	Лист	№ док.	Подпись	Дата
Инженер 3 к.		Мосенков			19.04
Пров. инж. 2 к.		Соколова			23.04.
Нач.гр.		Морозова			23.04
Н.контр.		Краснояров			23.04

Инв. № подл. R4.00202.1.0.12
Лист 160

R4.ST10.3012.012.01.00.074

Ростовская АЭС Блок 4

Главный корпус
Машинное отделение (ДО, ЭЭТУ)
Трубопроводы замкнутого контура ОГЦ

Стадия	Лист	Листов
Р	1	1

Подвеска пружинная
4ST40Y004

ОАО "НИАЭП"
2012

Формат А2

Дополнительные подписи
Дополнительные подписи
Взам. инв. N
Подп. и дата
Инв. N подл. R4.00202.1.0.12